PORTAMORSETTO MA22

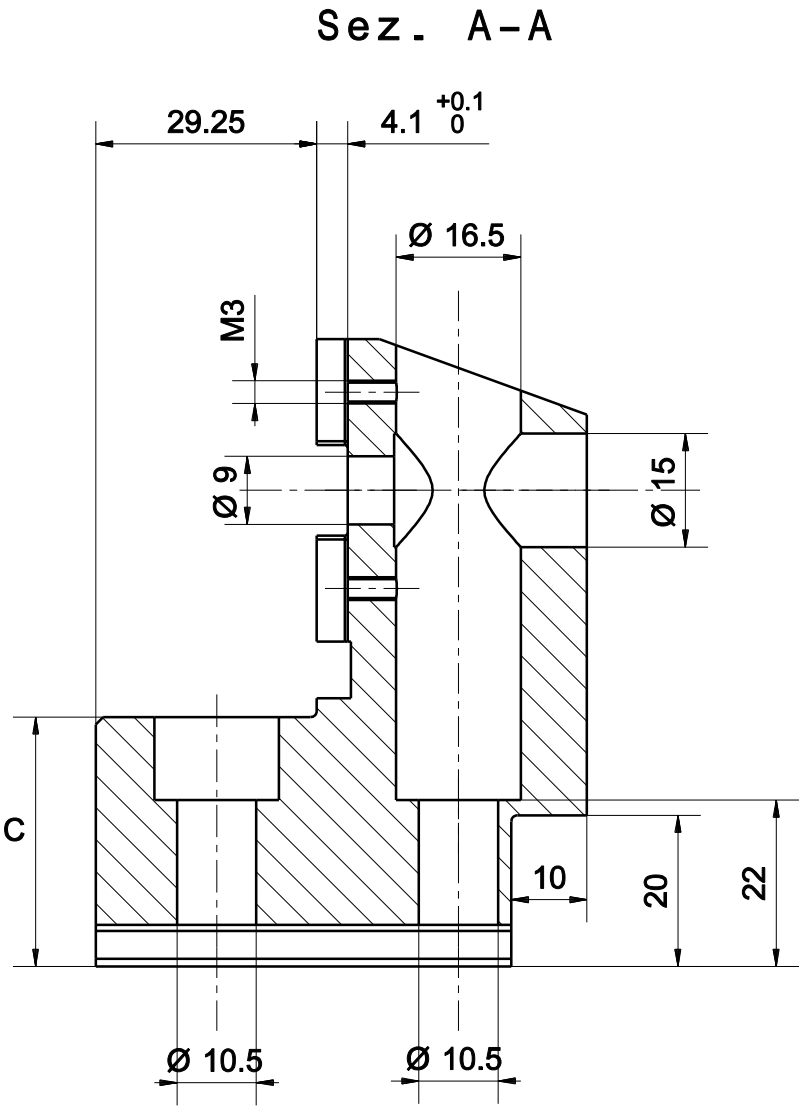

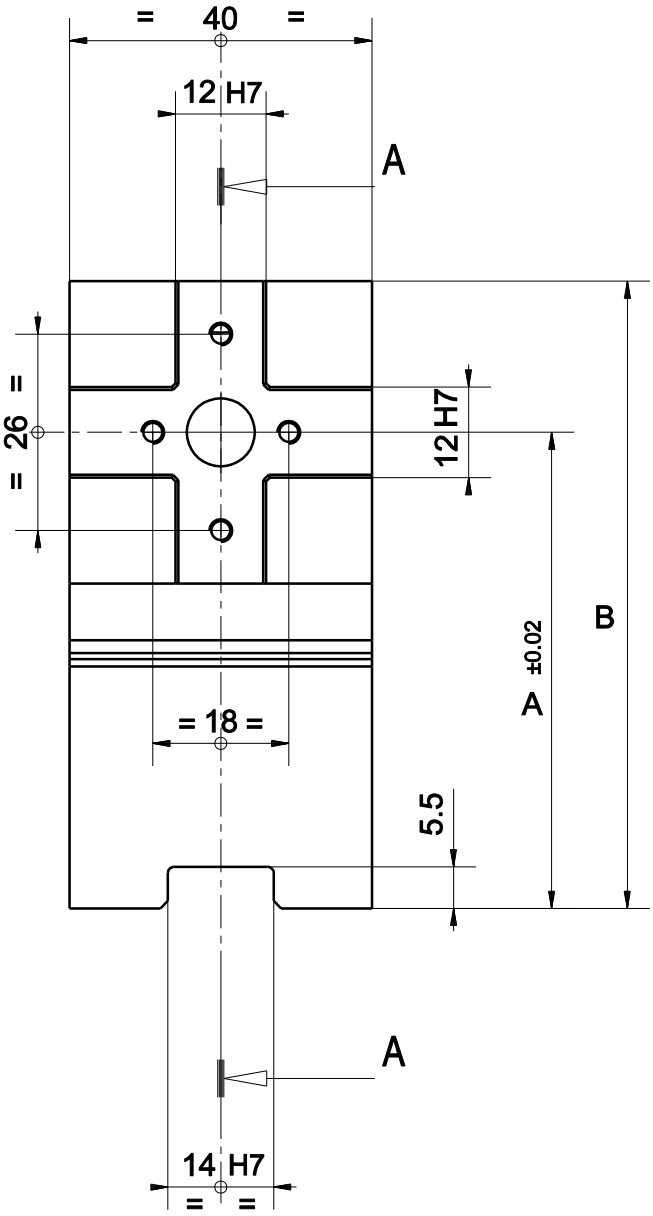

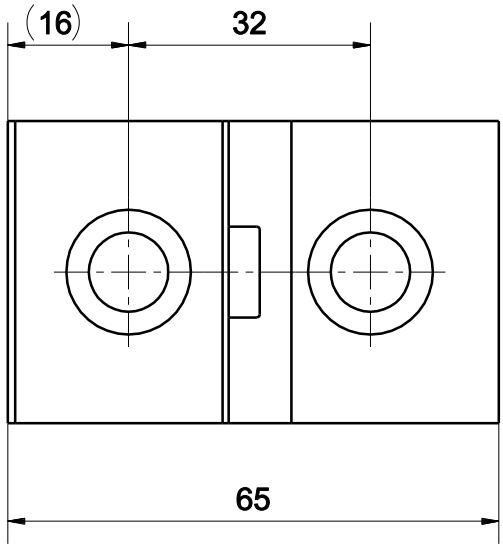

Forniti a corredo:

Viti di fissaggio TCEI M10x35 UNI 5931 12.9

Materiale:

18NiCrMo5 cementato e temprato

Codice	Descrizione	A ±0.02	B	C
MA22-11	Portamorsetto H=63	63	83	33
MA22-12	Portamorsetto H=73	73	93	43
MA22-13	Portamorsetto H=83	83	103	53